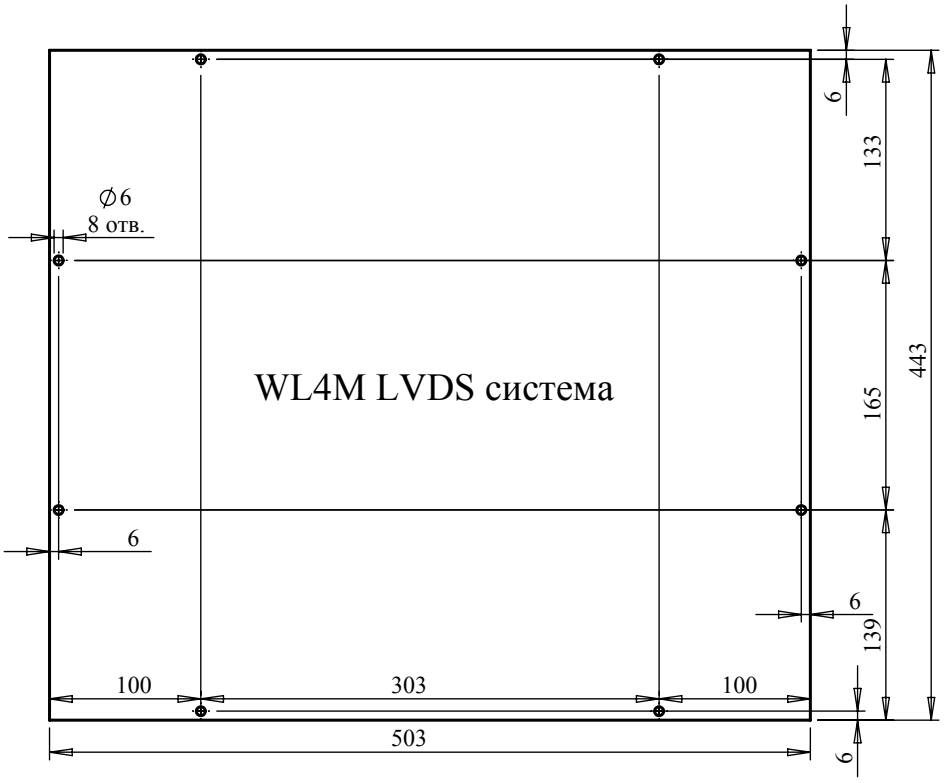
WL4M LVDS система
⌀6
8 отв.
6
133
443
165
6
139
100
303
100
503
6

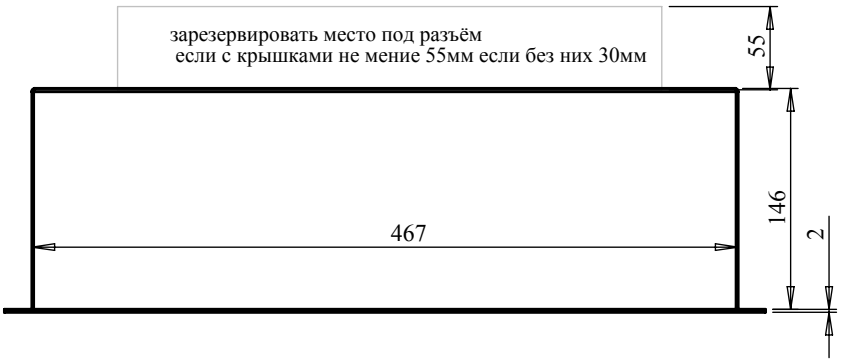
зарезервировать место под разъём
если с крышками не мение 55мм если без них 30мм
55
146
467
2

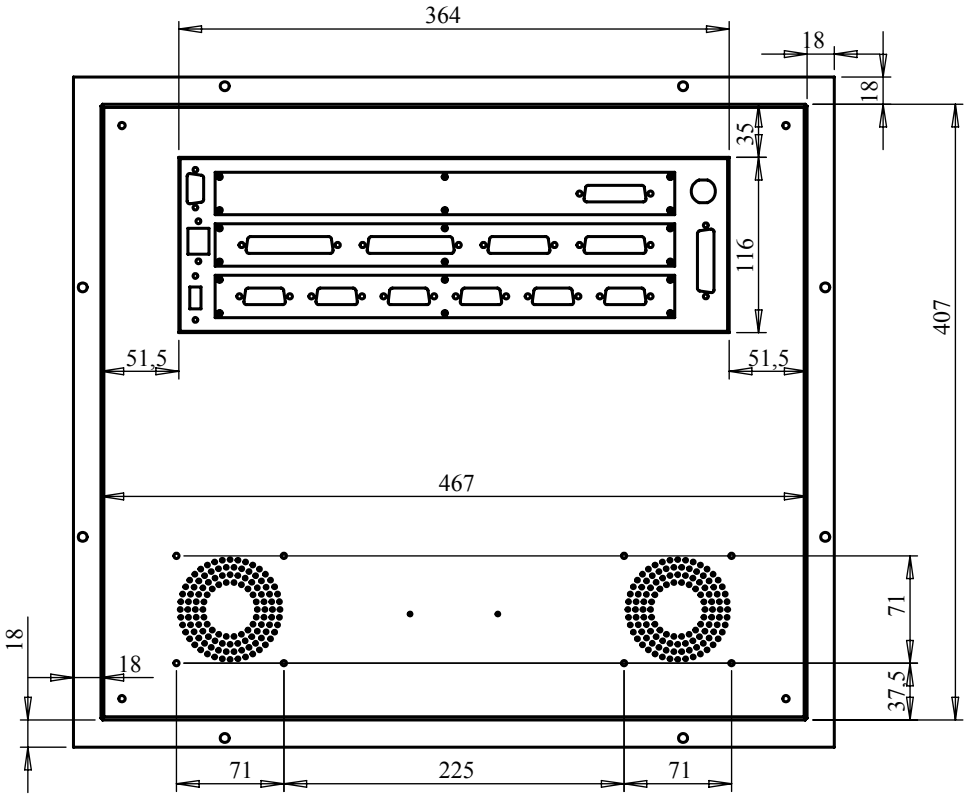
364
18
18
35
116
407
51,5
51,5
467
71
18
18
37,5
71
225
71